SMART 650 - GASHERDE

G6SFEA65

6 BRENNER MIT ELEKTRO-BACKOFEN

TECHNISCHE SPEZIFIKATIONEN:

Äussere Abmessungen - WxDxH (cm)	100x65x85
Nr. Brenner 3,5 kW	3
Nr. Brenner 6 kW	3
Elektrische Backofen (kW)	2,5+1,8
Gesamtleistung (kW)	0,9

ZUSÄTZLICHE SPEZIFIKATIONEN:

Ofen Abmessungen - WxDxH (cm)	46x42x32
Anschluss (N)	230V/1N 50/60Hz
Gewicht (kg)	83

Das Gasherde-Programm besteht aus folgenden Modellen: Standgeräte mit 4/6 Brenner auf Unterschrank oder Backofen; Tischgeräte mit 2/4/6 Brenner. Die wasserdichte, tiefgezogene Arbeitsplatte aus 1 mm starkem Edelstahl AISI 304 mit abgerundeten Ecken bietet einen effizienten Betrieb des Brenners, verhindert ein Überlaufen von Flüssigkeiten und sichert eine einfache Reinigung. Die abnehmbaren Brenner aus emailliertem Gusseisen, jede mit 3,5 und 6 kW mit selbst stabilisierender Flamme. Versionen mit Ofen: Gasofen und Elektoofen Ofen. Backofen mit Glastür, emaillierte Wände, Kapazität 4 Röste 44x37 cm.

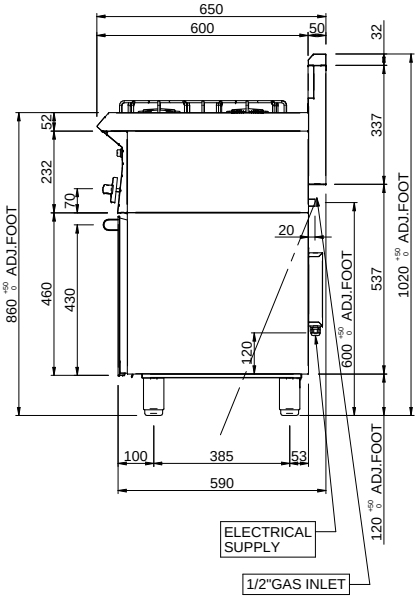
650
600
50
32
337
52
232
70
20
860 ADJ.FOOT
460
430
120
537
1020 ADJ.FOOT
600 ADJ.FOOT
100
385
53
590
120 ADJ.FOOT
ELECTRICAL SUPPLY
1/2"GAS INLET

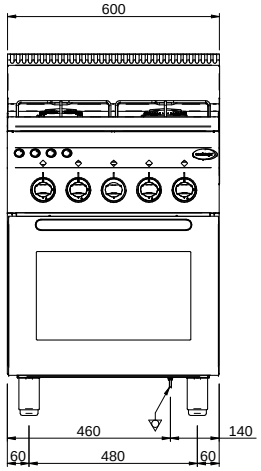
600
460
140
60
480
60

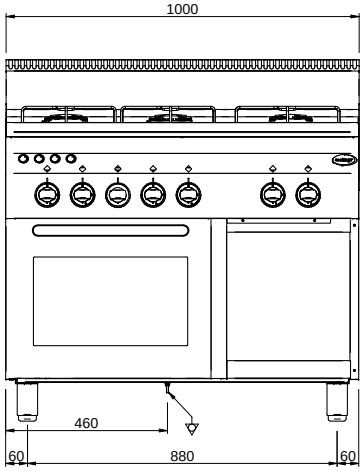
1000
460
60
880
60

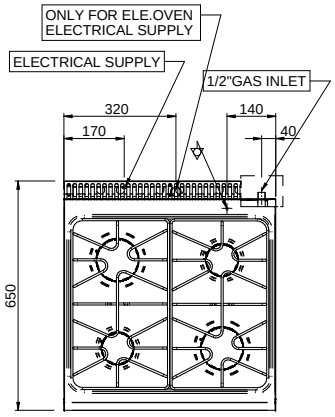
ONLY FOR ELE.OVEN ELECTRICAL SUPPLY
ELECTRICAL SUPPLY
1/2"GAS INLET
320
140
170
40
650

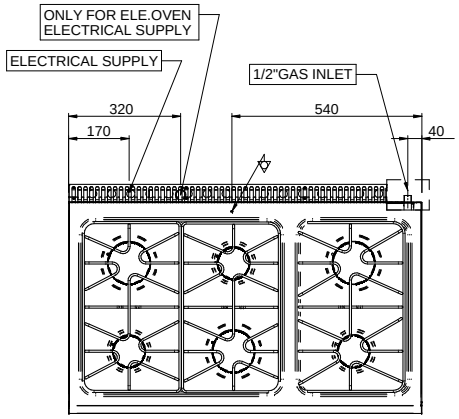
ONLY FOR ELE.OVEN ELECTRICAL SUPPLY
ELECTRICAL SUPPLY
1/2"GAS INLET
320
540
170
40